Raccordi in aspirazione
Suction fittings

per / *for*

- **Tubo** *Pipe*
  - Diritti / *Straight* ..... pag. 03
  - 45° ..... pag. 05
  - 90° ..... pag. 07
- **Saracinesca** *Gate valve*
  - Diritti / *Straight* ..... pag. 09
  - 90° ..... pag. 11
- PPV-TWINFLOW 76+76 ..... pag. 13

Raccordi in mandata
Pressure fittings

- Diritti / *Straight* ..... pag. 15
- 90° ..... pag. 17

Accessori
Accessories

- Fascette stringitubo
  Clamps ..... pag. 19
- **Tubi** *Pipes*
  - Spiralato trasparente
    Spiral wire transparent ..... pag. 21
  - SAE 100 R4 ..... pag. 21
  - SAE 100 Flessibili raccordati
    Flexible c/w fittings ..... pag. 23
- **Rubinetti** *Valves*
  - Sfera / *Ball valve* ..... pag. 39
  - Saracinesca / *Gate valves* ..... pag. 39
- **Giunti girevoli** *Revolviong joints*
  - 90° ..... pag. 40
  - Assiali / *Straight* ..... pag. 40
- Kit manometro valvola ribaltabile
  Pressure gauge kit for tipping valve ..... pag. 41
- Manometro / *Pressure gauge* ..... pag. 42

Raccordi GOLD
GOLD suction fittings
DIRITTI - STRAIGHT

Codice famiglia
Family code
155080

Raccordi portagomma diritti realizzati in acciaio zincato, particolarmente indicati per il montaggio su pompe, serbatoi e saracinesche. La lavorazione a dente di sega e la fascetta ad alta resistenza garantiscono un'ottima tenuta lato tubo, mentre dal lato del filetto la tenuta è garantita da un OR. Sono disponibili due versioni di fascetta per ogni misura di raccordo per adeguarsi a qualsiasi tipo di tubo.

Galvanized steel made straight suction fittings, particularly suitable for pumps, oil tanks and gate valves mounting. Saw-tooth machining and pump-clamping bands are used to prevent accidental separation on the pipe end, while an O-ring ensure a perfect seal on the pump end. Two sizes of clamps are available for each fitting in order to adapt to every kind of pipe.

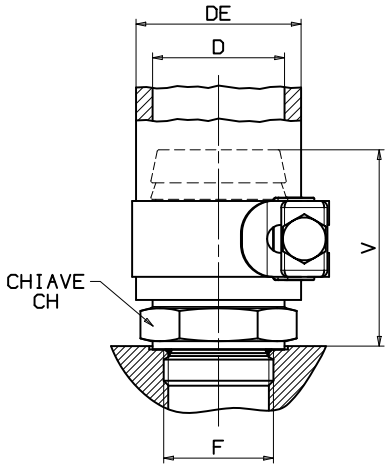

MONTAGGIO RACCORDO

• Avvitare il raccordo nel foro di aspirazione della pompa/serbatoio fino al punto in cui il piano corpo pompa/serbatoio collimi con la mezzeria della superfice cilindrica fra le due filettature del raccordo. (fig.1)
• Bloccare il dado con la coppia di serraggio indicata in tabella.

FITTING ASSEMBLY

• Screw the fitting into the tank/pump aspiration hole until the plane of the body of the pump/tank in sollimates with the center line of the cylinder surface between the two screw threads on the fitting (fig.1).
• Tighten the nut with the torque wrench.

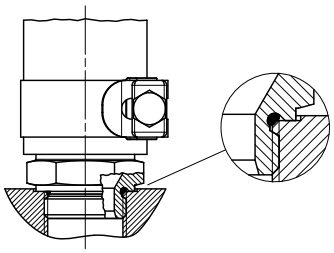

fig.1

COPPIA DI SERRAGGIO *TORQUE WRENCH*	
G 1/2	80 Nm
G 3/4	100 Nm
G 1	120 Nm
G 1 1/4	140 Nm
G 1 1/2	160 Nm
G 2	180 Nm

F	D (Internal pipe diameter)		DE (External pipe diameter)		CH	V	Codice *Code*	Peso *Weight*
			Min	Max				
ISO 228 SAE	mm	inch	mm	mm	mm	mm		kg
G 1/2	25	1″	32	35	27	43	15508000113	0,16
			36	39			15508000122	0,17
	32	1-1/4″	40	43	35	48,5	15508000140	0,20
			44	47			15508000159	0,21
G 3/4	25	1″	32	35	32	43	15508000186	0,19
			36	39			15508000195	0,19
	32	1-1/4″	40	43	35	48,5	15508000202	0,20
			44	47			15508000211	0,22
	38	1-1/2″	48	51	41	55,5	15508000257	0,27
	40		48	51		58,5	15508000275	0,28
			52	55			15508000284	0,32
G1	25	1″	32	35	41	45	15508000300	0,25
			36	39			15508000319	0,24
	32	1-1/4″	40	43		50,5	15508000328	0,29
			44	47			15508000337	0,29
	38	1-1/2″	48	51		57,5	15508000355	0,31
	40		48	51		60,5	15508000373	0,32
			52	55			15508000382	0,35
	45		52	55	46	66,5	15508000391	0,42
			56	59			15508000408	0,42
	50	2″	60	63	55	72,5	15508000417	0,53
			64	67			15508000426	0,54

F	D (Internal pipe diameter)		DE (External pipe diameter)		CH	V	Codice *Code*	Peso *Weight*
			Min	Max				
ISO 228 SAE	mm	inch	mm	mm	mm	mm		kg
G 1 1/4	38	1″1\2	48	51	50	61,5	15508000453	0,44
	40		48	51		64,5	15508000462	0,45
			52	55			15508000471	0,49
	45		52	55		70,5	15508000480	0,49
			56	59			15508000499	0,48
	50	2″	60	63	55	76,5	15508000506	0,57
			64	67			15508000515	0,57
	60		68	73	65	88,5	15508000524	0,79
	63	2″1\2	74	79			15508000533	0,83
G 1 1/2	45		52	55	55	70,5	15508000542	0,58
			56	59			15508000551	0,58
	50	2″	56	59		76,5	15508000588	0,60
			60	63			15508000597	0,60
			64	67			15508000604	0,61
	60		68	73	65	88,5	15508000659	0,79
	63	2″1\2	74	79			15508000668	0,81
G 2	50	2″	60	63	66	76,5	15508000711	0,87
	50	2″	64	67		76,5	15508000720	0,89
	60		68	73		88,5	15508000748	0,90
	63	2″1\2	74	79		88,5	15508000757	1,03

Raccordi GOLD
GOLD suction fittings
45°

Codice famiglia
Family code
155090

Raccordi portagomma angolati a 45° realizzati in ottone fuso, particolarmente indicati per il montaggio su pompe, serbatoi e saracinesche, facilmente orientabili grazie al controdado in acciaio di bloccaggio. La lavorazione a dente di sega e la fascetta ad alta resistenza garantiscono un'ottima tenuta lato tubo, mentre dal lato del filetto la tenuta è garantita da un OR. Sono disponibili due versioni di fascetta per ogni misura di raccordo per adeguarsi a qualsiasi tipo di tubo.

Solid brass made 45° suction fittings, particularly suitable for pumps, oil tanks and gate valves mounting and easy to orientate thanks to a steel tightening nut. Saw-tooth machining and pump-clamping bands are used to prevent accidental separation on the pipe end, while an O-ring ensure a perfect seal on the pump end. Two sizes of clamps are available for each fitting in order to adapt to every kind of pipe.

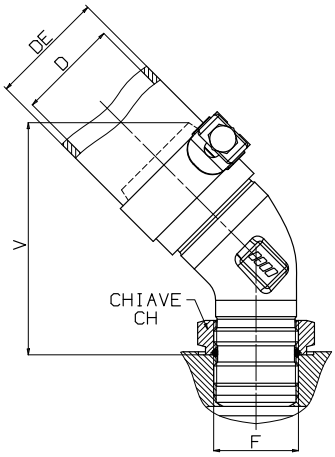

MONTAGGIO RACCORDO

• Avvitare il raccordo nel foro di aspirazione della pompa/serbatoio fino al punto in cui il piano corpo pompa/serbatoio collimi con la mezzeria della superfice cilindrica fra le due filettature del raccordo. (fig.1)

• Bloccare il dado con la coppia di serraggio indicata in tabella.

FITTING ASSEMBLY

• Screw the fitting into the tank/pump aspiration hole until the plane of the body of the pump/tank in sollimates with the center line of the cylinder surface between the two screw threads on the fitting (fig.1).

• Tighten the nut with the torque wrench.

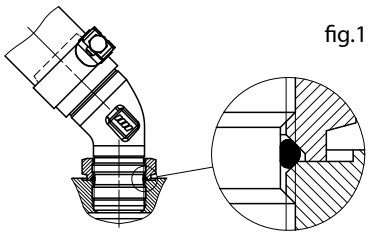

fig.1

COPPIA DI SERRAGGIO *TORQUE WRENCH*	
G 1	120 Nm
G 1 1/4	140 Nm
G 1 1/2	160 Nm
G 2	180 Nm

F	**D** (Internal pipe diameter)		**DE** (External pipe diameter)		**CH**	**V**	**Codice** *Code*	**Peso** *Weight*
			Min	Max				
ISO 228 SAE	mm	inch	mm	mm	mm	mm		kg
G 1	38	1 1/2"	48	51	41	111	15509000460	0,62
	40		48	51		112,5	15509000488	0,66
			52	55			15509000479	0,71
G 1 1/4	38	1 1/2"	48	51	50	104	15509000490	0,65
	38		52	55			15509000491	0,67
	40		48	51			15509000493	0,70
			52	55			15509000494	0,73
	50	2"	60	63		114	15509000497	0,79
			64	67			15509000504	0,80
	60		68	73		128	15509000522	0,97
	63	2 1/2"	74	79		130	15509000531	1,06
G 1 1/2	50	2"	60	63	55	108	15509000540	0,79
			64	67			15509000559	0,82
	60		68	73		128	15509000611	1,01
	63	2 1/2"	74	79		130	15509000620	1,09
G 2	50	2"	60	63	70	123	15509000666	1,51
			64	67			15509000675	1,70
	63	2 1/2"	74	79		145	15509000700	1,93
	76	3"	86	91		150	15509000737	2,27

Raccordi GOLD
GOLD suction fittings
90°

Codice famiglia
Family code
155100

Raccordi portagomma angolati a 90° realizzati in ottone fuso, particolarmente indicati per il montaggio su pompe, serbatoi e saracinesche, facilmente orientabili grazie al controdado in acciaio di bloccaggio. La lavorazione a dente di sega e la fascetta ad alta resistenza garantiscono un'ottima tenuta lato tubo, mentre dal lato del filetto la tenuta è garantita da un OR. Sono disponibili due versioni di fascetta per ogni misura di raccordo per adeguarsi a qualsiasi tipo di tubo.

Solid brass made 90° suction fittings, particularly suitable for pumps, oil tanks and gate valves mounting and easy to orientate thanks to a steel tightening nut. Saw-tooth machining and pump-clamping bands are used to prevent accidental separation on the pipe end, while an O-ring ensure a perfect seal on the pump end. Two sizes of clamps are available for each fitting in order to adapt to every kind of pipe.

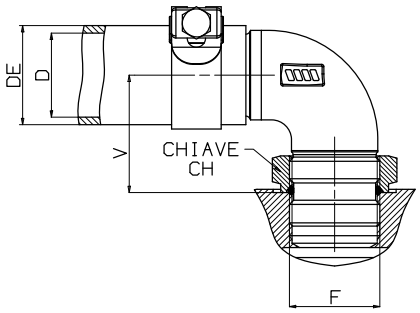

MONTAGGIO RACCORDO

• Avvitare il raccordo nel foro di aspirazione della pompa/serbatoio fino al punto in cui il piano corpo pompa/serbatoio collimi con la mezzeria della superfice cilindrica fra le due filettature del raccordo. (fig.1)

• Bloccare il dado con la coppia di serraggio indicata in tabella.

FITTING ASSEMBLY

• Screw the fitting into the tank/pump aspiration hole until the plane of the body of the pump/tank in sollimates with the center line of the cylinder surface between the two screw threads on the fitting (fig.1).

• Tighten the nut with the torque wrench.

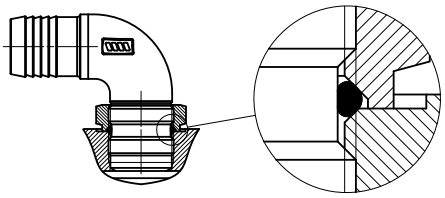

fig.1

COPPIA DI SERRAGGIO *TORQUE WRENCH*	
G 1/2	80 Nm
G 3/4	100 Nm
G 1	120 Nm
G 1 1/4	140 Nm
G 1 1/2	160 Nm
G 2	180 Nm

F	D (Internal pipe diameter)		DE (External pipe diameter)		CH	V	Codice *Code*	Peso *Weight*
			Min	Max				
ISO 228	mm	inch	mm	mm	mm	mm		kg
G 1/2	40		48	51	28	48	15510000083	0,60
			52	55			15510000092	0,70
	25	1″	32	35		40	15510000118	0,27
			36	39			15510000127	0,26
	32	1-1/4″	40	43			15510000145	0,37
			44	47			15510000154	0,37
G3/4	19	3/4″	29	31	34	45	15510000172	0,34
	25	1″	32	35			15510000181	0,35
			36	39			15510000190	0,35
	32	1-1/4″	40	43			15510000207	0,44
			44	47			15510000216	0,46
	38	1-1/2″	44	47		49	15510000243	0,55
			48	51			15510000252	0,55
	40						15510000270	0,60
			52	55			15510000289	0,63
G1	32	1-1/4″	40	43	41	51	15510000323	0,63
			44	47			15510000332	0,63
	38	1-1/2″	48	51			15510000350	0,64
	40						15510000378	0,68
			52	55		54	15510000387	0,72
	45	1-3/4″					15510000396	0,80
			56	59			15510000403	0,79

F	D (Internal pipe diameter)		DE (External pipe diameter)		CH	V	Codice *Code*	Peso *Weight*
			Min	Max				
ISO 228	mm	inch	mm	mm	mm	mm		kg
G1	50	2″	60	63	41	54	15510000412	0,95
			64	67			15510000421	0,97
	60		68	73		67	15510000430	1,23
G1-1/4″	38	1-1/2″	48	51	50	54	15510000458	0,73
	40						15510000467	0,77
			52	55			15510000476	0,82
	45	1-3/4″				60	15510000485	0,93
			56	59			15510000494	0,91
	50	2″	60	63			15510000501	0,87
			64	67			15510000510	0,87
	60		68	73		63	15510000529	1,16
	63	2-1/2″	74	79		65	15510000538	1,23
G1-1/2″	45	1-3/4″	52	55	55	60	15510000547	1,06
			56	59			15510000556	1,05
	50	2″	60	63			15510000592	0,99
			64	67			15510000609	0,99
	60		68	73		63	15510000654	1,06
	63	2-1/2″	74	79		65	15510000663	1,18
G2	50	2″	60	63	70	77	15510000681	1,53
			64	67			15510000690	1,61
	63	2-1/2″	74	79		86	15510000716	2,23
	76	3″	86	91			15510000743	1,93

Raccordi diritti realizzati in acciaio zincato, particolarmente indicati per il montaggio e l'orientamento delle saracinesche sui serbatoi. La tenuta è garantita su entrambe le estremità da un OR e da un controdado di bloccaggio.

Galvanized steel made straight fittings, suitable for mounting and orientating gate valves on oil tanks. The sealing is guaranteed on both sides by a O-ring and a tightening nut.

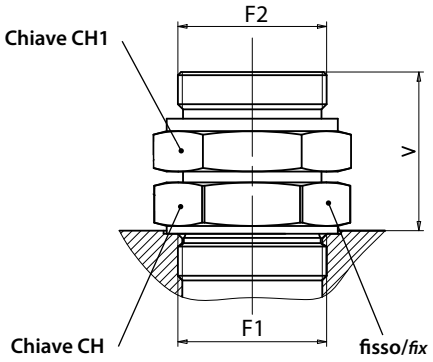

MONTAGGIO RACCORDO

• Avvitare il raccordo nel foro di aspirazione della pompa/serbatoio fino al punto in cui il piano corpo pompa/serbatoio collimi con la mezzeria della superfice cilindrica fra le due filettature del raccordo. (fig.1)
• Bloccare il dado con la coppia di serraggio indicata in tabella.
E' possibile anche invertire il senso di montaggio.

FITTING ASSEMBLY

• Screw the fitting into the tank/pump aspiration hole until the plane of the body of the pump/tank in sollimates with the center line of the cylinder surface between the two screw threads on the fitting (fig.1).
• Tighten the nut with the torque wrench.
It is also possible to divert the mounting direction.

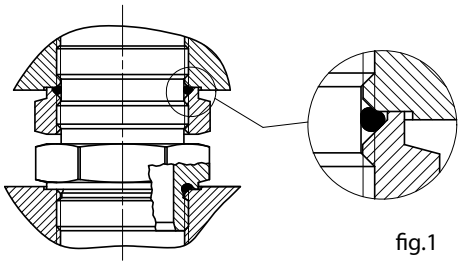

fig.1

COPPIA DI SERRAGGIO *TORQUE WRENCH*	
G 1	120 Nm
G 1 1/4	140 Nm
G 1 1/2	160 Nm
G 2	180 Nm

F1	**F2**	**CH**	**CH1**	**V**	**Codice** *Code*	**Peso** *Weight*
ISO 228	ISO 228	mm	mm	mm		kg
G 1	G 1	41		43,5	15511100124	0,28
G 1 1/4	G 1 1/4	50		48,5	15511100142	0,44
G 1 1/2	G 1 1/2	55		52	15511100160	0,50
G 1 1/2	G 1 1/4	55	50	48,5	15511100302	0,50
G 2	G 1-1/2	66	55	53,5	15511100357	0,73
G 2	G 2	66	70	64,5	15511100400	1,01

Raccordi per montaggio saracinesca
90° GOLD fittings with thread on both sides
FILETTO-FILETTO 90° / ON BOTH SIDES

Codice famiglia
Family code
155110

Raccordi angolati a 90° realizzati in ottone fuso, particolarmente indicati per il montaggio e l'orientamento delle saracinesche sui serbatoi. La tenuta è garantita su entrambe le estremità da un OR e da un controdado di bloccaggio.

Solid brass made 90° fittings, suitable for mounting and orientating gate valves on oil tanks The sealing is guaranteed on both sides by a O-ring and a tightening nut.

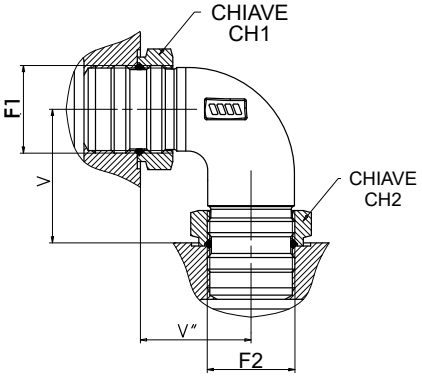

MONTAGGIO RACCORDO

• Avvitare il raccordo nel foro di aspirazione della pompa/serbatoio fino al punto in cui il piano corpo pompa/serbatoio collimi con la mezzeria della superfice cilindrica fra le due filettature del raccordo. (fig.1)
• Bloccare il dado con la coppia di serraggio indicata in tabella.

FITTING ASSEMBLY

• Screw the fitting into the tank/pump aspiration hole until the plane of the body of the pump/tank in sollimates with the center line of the cylinder surface between the two screw threads on the fitting (fig.1).
• Tighten the nut with the torque wrench.

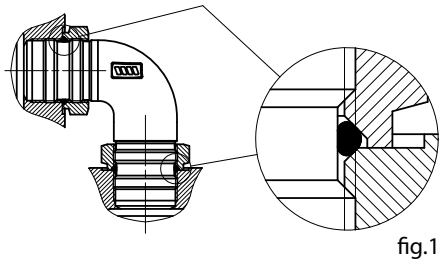

fig.1

COPPIA DI SERRAGGIO *TORQUE WRENCH*	
G 3/4	100 Nm
G 1	120 Nm
G 1 1/4	140 Nm
G 1 1/2	160 Nm

F1	F2	CH	CH1	V	V"	Codice *Code*	Peso *Weight*
ISO 228	ISO 228	mm	mm	mm	mm		kg
G 3/4	G 3/4	34		45	54,5	15511000107	0,35
G 1	G 1	41		51	65,5	15511000125	0,69
G 1 1/4	G 1 1/4	50		54	65	15511000143	0,76
G 1-1/2	G 1-1/2	55		60	68	15511000161	1,07
G 1-1/2	G 1 1/4	55	50	63	68	15511000303	0,95

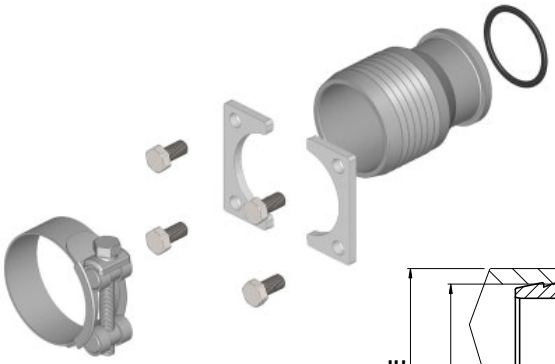

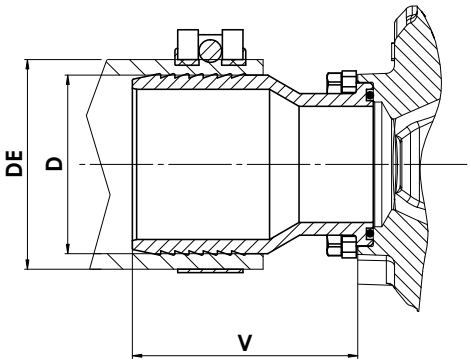

Codice *Code*	**D**	**DE**	**V**	**Peso** *Weight*
	mm	mm	mm	kg
15511200507	50	60-63	59	0,59
15511200516	50	64-67	59	0,6
15511200605	60	68-73	79	0,77
15511200632	63	74-79	79	0,8
15511200767	76	86-91	94	1

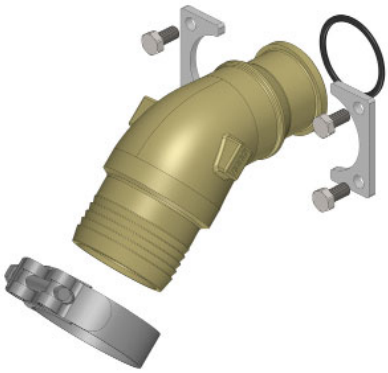

Codice *Code*	**D**	**DE**	**Z**	**Peso** *Weight*
	mm	mm	mm	kg
15511245504	50	60-63	141	1
15511245513		64-67		
15511245602	60	68-73	161	1,4
15511245639	63	74-79	163	1,7
15511245764	76	86-91	167	2,1

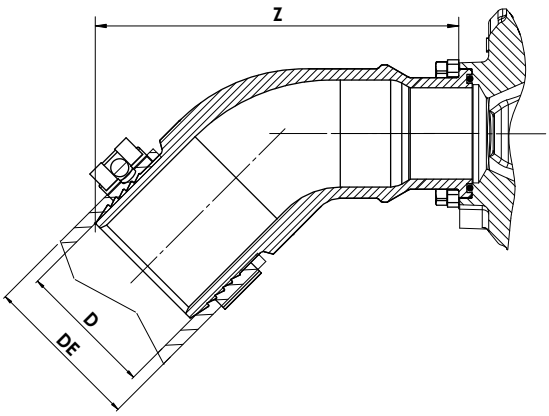

Codice *Code*	**D**	**DE**	**V**	**Z**	**Peso** *Weight*
	mm	mm	mm	mm	kg
15511290509	50	60-63	94	120	1,1
15511290518		64-67			
15511290607	60	68-73	103	139	1,5
15511290634	63	74-79	103	139	1,9
15511290769	76	86-91	103	140	2,3

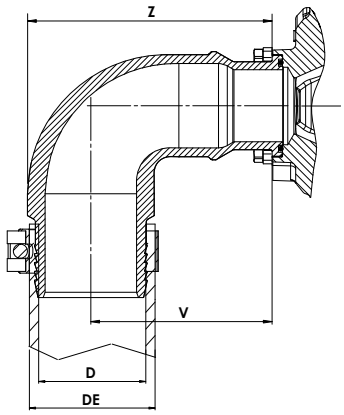

15511300408
Kit flangia foro filettato G1-1/2, per montaggio raccordi GOLD.
Flange kit G1-1/2 threaded hole, for mounting GOLD fittings.

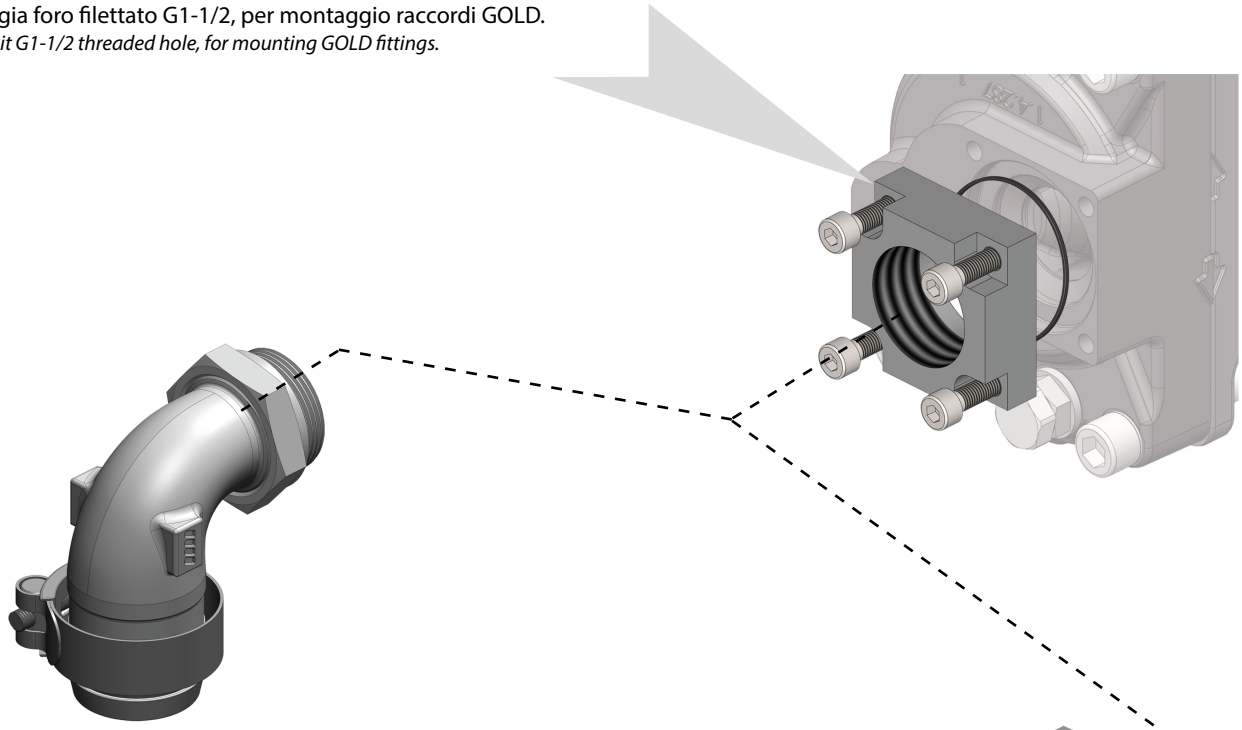

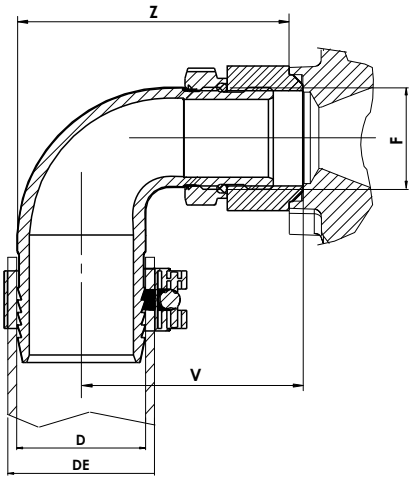

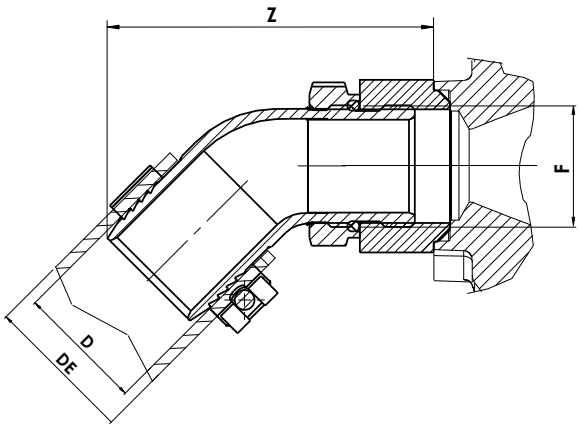

Codice *Code*	F	D	DE	V	Z	Peso *Weight*
	ISO 228	mm	mm	mm	mm	kg
15510000592	G1-1/2	50	60-63	85	114	0,99
15510000609			64-67			1
15510000654		60	68-73	88	123	1,06

Codice *Code*	F	D	DE	Z	Peso *Weight*
	ISO 228	mm	mm	mm	kg
15509000540	G1-1/2	50	60-63	133	0,79
15509000559			64-67		0,82
15509000611		60	68-73	153	1

Raccordi mandata ad alta pressione
High pressure fittings
45°

Codice famiglia
Family code
155201

Raccordi angolati a 45° in acciaio zincato per alte pressioni, particolarmente indicati per il montaggio e l'orientamento della tubazione di mandata sulle pompe ad asse inclinato. La tenuta è sul piano della pompa è garantita da una rondella Dowty acciaio-gomma.

Galvanized steel made 45° high pressure fittings, suitable for connecting and orienta-ting the pressure hose on Bent-Axis piston pumps.
The sealing is guaranteed by a dowty washer.

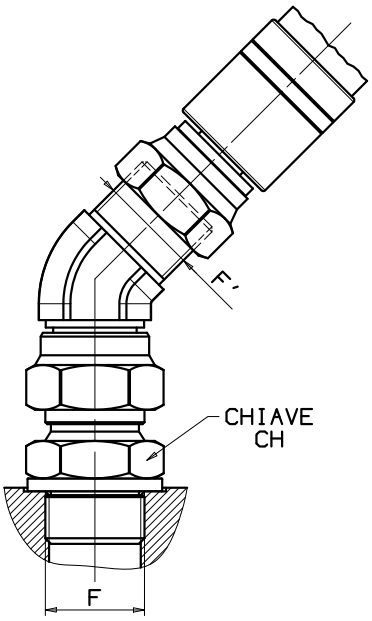

MONTAGGIO RACCORDO
• Serrare, rispettando la coppia indica in tabella, il nipplo doppio nel foro di mandata della pompa/deviatore interponendo al piano corpo pompa/deviatore la rondella acciaio-gomma (fig.1);
• Avvitare il raccordo sul nipplo doppio;
• Orientare il raccordo e serrandolo rispettando la coppia indicata in tabella;
• Verificare il corretto serraggio del nipplo doppio.

FITTING ASSEMBLY
• Screw the fitting into the tank/pump aspiration hole until the plane of the body of the pump/tank in sollimates with the center line of the cylinder surface between the two screw threads on the fitting (fig.1).
• Tighten the nut with the torque wrench.

COPPIA DI SERRAGGIO / *TORQUE WRENCH*	
G 3/4	100 Nm
G 1	120 Nm
G 1 1/4	140 Nm
G 1 1/2	160 Nm

FxF'	**CH**	**Codice** *Code*	**Peso** *Weight*
ISO 228	mm		kg
G ¾ x ¾	32	15520100349	0,36
G ¾ x 1	32	15520134107	0,61
G 1 x 1	38	15520101008	0,56

Raccordi mandata ad alta pressione
High pressure fittings
90°

Codice famiglia
Family code
155200

Raccordi angolati a 90° in acciaio zincato per alte pressioni, particolarmente indicati per il montaggio e l'orientamento della tubazione di mandata su tutti i tipi di pompe e valvole.
La tenuta è sul piano della pompa è garantita da una rondella Dowty acciaio-gomma.

Galvanized steel made 90° high pressure fittings, suitable for connecting and orientating the pressure hose on evry type of pump or tipping valve. The sealing is guaranteed by a dowty washer.

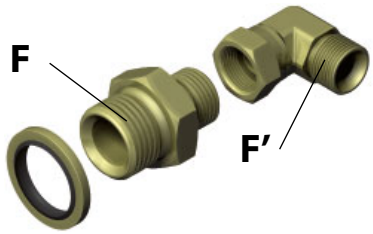

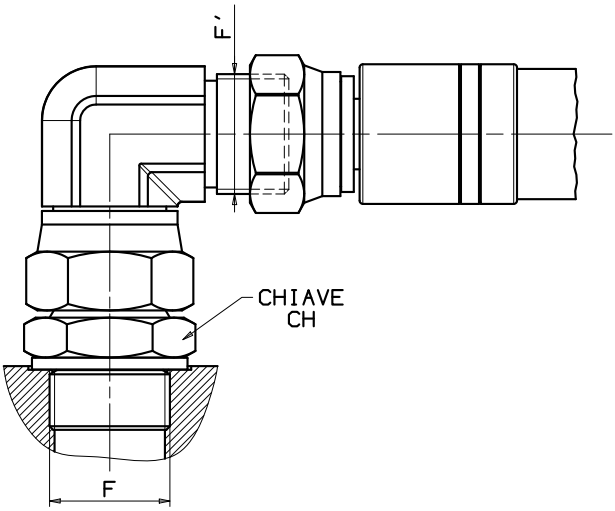

MONTAGGIO RACCORDO
• Serrare, rispettando la coppia indica in tabella, il nipplo doppio nel foro di mandata della pompa/deviatore interponendo al piano corpo pompa/deviatore la rondella acciaio-gomma (fig.1);
• Avvitare il raccordo sul nipplo doppio;
• Orientare il raccordo e serrandolo rispettando la coppia indicata in tabella;
• Verificare il corretto serraggio del nipplo doppio.

FITTING ASSEMBLY
• Screw the fitting into the tank/pump aspiration hole until the plane of the body of the pump/tank in sollimates with the center line of the cylinder surface between the two screw threads on the fitting (fig.1).
• Tighten the nut with the torque wrench.

COPPIA DI SERRAGGIO / *TIGHTENING TORQUE*	
G 1/2	80 Nm
G 3/4	100 Nm
G 1	120 Nm

FxF'	**CH**	**Codice** *Code*	**Peso** *Weight*
ISO 228	mm		kg
G ½ x G ½	27	15520000126	0,24
G ¾ x G ¾	32	15520000340	0,39
G 1 x G 1	38	15520001009	0,63
G ¾ x G 1	32 - 38	15520034100	0,61
G 1 x G ¾	38 - 32	15520010348	0,45

Collari a bullone ideali per tubi ad alta, bassa pressione e rinforzati; il bullone è impegnato direttamente sul barilotto filettato ed è pertanto possibile serrare i collari con avvitatori elettrici o pneumatici.

Bolt and barrel clamps are suitable for high, low and reinforced pressure hoses. The bolt is directly engaged in the barrel, it can thus be fastened with a pneumatic or electrical tool.

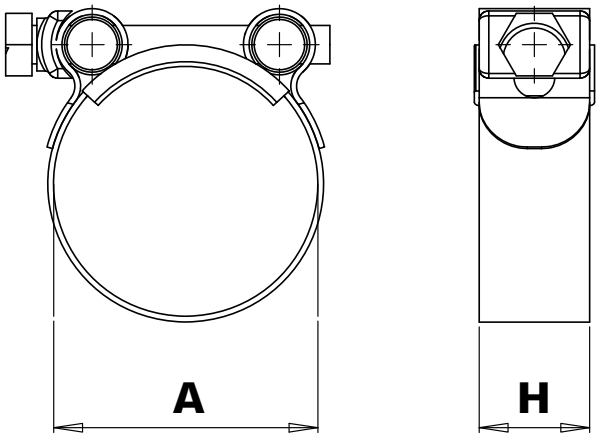

H	**A (mm)** Ø tubo / *hose*		**Codice** *Code*	**Peso** *Weight*
mm	da / from	a / to		kg
20	29	31	15590129312	0,058
	32	35	15590132353	0,052
	36	39	15590136395	0,056
	40	43	15590140433	0,057
22	44	47	15590144475	0,061
	48	51	15590148515	0,071
	52	55	15590152555	0,112
	56	59	15590156597	0,098
	60	63	15590160635	0,114
	64	67	15590164677	0,122
24	68	73	15590168735	0,126
	74	79	15590174791	0,131
	86	91	15590186911	0,150
	113	121	15590201215	0,175

TRASPARENTE / *TRASPARENT*

PVC plastificato trasparente resistente all'abrasione, ozono e agenti atmosferici, interno ed esterno liscio con spirale acciaio incorporata. **Temperatura d'esercizio -5° + 60°C.**

PVC *transparent plasticized hose, abrasion and hozone resistant, smooth both internally and externally with steel spiral.* ***Working temperature*** -5°+60°.

Diametro interno *Internal pipe diameter*		**Diametro esterno** *External pipe diameter*	**Spessore parete** *Thickness*	**Peso** / *Weight*	**Pressione esercizio** *Working pressure*	**Raggio curva** *Bending radius*	**CODICE** *Code*
mm	*inch*	*mm*	*mm*	*gr./mtr.*	*bar*	*mm*	
16	5/8	22	3,1	225	6	35	15500000002
25	1"	31	3,2	510	5	60	15500000039
30		37	3,5	600	4	70	15500000048
32	1"1/4	40	3,9	650		75	15500000057
40	1"9/16	49	4,5	870	3	95	15500000075
45	1"3/4	55	5,1	1100		105	15500000084
50	2"	60		1200		125	15500000093
60	2"3/8	73	6,5	1800	2,5	140	15500000100

SAE 100 R4 / *SAE 100 R4*

Sottostrato In gomma sintetica oleoristente**, Rinforzo** Due trecce tessili, ad alto carico con filo acciaio incorporato**, Copertura** In gomma sintetica con ottima resistenza all'abrasione, all'ozono ed all'invecchiamento**, Temperatura d'esercizio** -40° +120°.

Oil resistant synthetic rubber tube; reinforcement with high tensile textile cords and embedded steel helix wires; abrasion, ozone and hydrocarbon resistant synthetic rubber cover; working temperature -40°+120°.

Diametro interno *Internal pipe diameter*		**Diametro esterno** *External pipe diameter*	**Pressione esercizio** *Working pressure*	**Pressione di scoppio** *Blowing pressure*	**Raggio curva** *Bending radius*	**Kg/100mt**	**CODICE** *Code*
mm	*inch*	*mm*	*bar*	*bar*	*mm*		
25,4	1"	38	17	68	152	97	15500500258
31,8	1"1/4	45	13,6	54,4	203	119	15500500329
38,1	1"1/2	52	10,2	40,8	254	136	15500500383
40		54					15500500409
50,8	2"	62	6,8	27,2	305	176	15500500507
60	2"3/8	74	10	30	360	184	15500500632
63,5	2"1/2	77	4,2	16,8	380	257	15500500641

Codice / *Code*: 156 XXX Y LLL K Z

XXX

088	Tubo / *hose* 1 SN SAE 100 R1AT	G 3/8	pag. 26
091	Tubo / *hose* 1 SN SAE 100 R1AT	G 1	pag. 28
097	Tubo / *hose* 2 SN SAE 100 R2AT	G 1/4	pag. 29
098	Tubo / *hose* 2 SN SAE 100 R2AT	G 3/8	pag. 29
099	Tubo / *hose* 2 SN SAE 100 R2AT	G 1/2	pag. 30
100	Tubo / *hose* 2 SN SAE 100 R2AT	G 3/4	pag. 31
101	Tubo / *hose* 2 SN SAE 100 R2AT	G 1	pag. 33
102	Tubo / *hose* 2 SN SAE 100 R2AT	G 1" 1/4	pag. 35
111	Tubo / *hose* 4 SP SAE 100 R10	G 1	pag. 36
112	Tubo / *hose* 4 SP SAE 100 R10	G 1" 1/4	pag. 37
121	Tubo / *hose* TEKNOMASTER	G 1	pag. 38

Y

0 — FD + FD
femmina diritta - femmina diritta
straight female - straight female

1 — FD + FC90°
femmina diritta - femmina 90°
straight female - 90° female

2 — FC90° + FC90°
femmina 90° - femmina 90°
90° female - 90° female

3 — FD + M
femmina diritta - maschio
straight female - male

4 — FD + FC45°
femmina diritta - femmina 45°
straight female - 45° female

5 — FC45° + FC45°
femmina 45° - femmina 45°
45° female - 45° female

LLL Lunghezza / *Lenght* cm

K Chiave di controllo / *Control key*

Z Tubo con guaina / *Hose with sheath* *
I codici con suffisso (G o V o R) sono i tubi standard rivestiti con guaina termoplastica colorata.
G= guaina nera
V= guaina verde
R= guaina rossa

Suffix codes (G or V or R) are standard coated tubes with coloured thermoplastic sheath.
G= black sheath
V= green sheath
R= red sheath

Le famiglie 1561010 / 1561013 e 1561110 / 1561113 hanno il terminale femmina diritto spinato.
(in descrizione FDS - femmina diritta spinata)
The families 1561010 / 1561013 and 1561110 / 1561113 have the straight straight barbed female terminal.
(in description FDS - straight female barbed)

Tipo tubo *Hose type*	Dimensione *Dimension*	Diametro interno *Internal diameter*	Diametro esterno *External diameter*	Pressione di lavoro *Working pressure*	Pressione di scoppio *Burst pressure*	Raggio minimo piegatura *Minimum bend radius*	Coppia di serraggio femmina *Female thigtening torque*
		mm	*mm*	*bar*	*bar*	*mm*	*Nm*
1 SN SAE 100 R1AT	G 3/8	9,5	17,1	180	720	130	35
	G 1	25,4	35,3	88	352	300	140
2 SN SAE 100 R2AT	G 1/4	6,4	14,6	400	1600	100	20
	G 3/8	9,5	18,7	330	1320	130	35
	G 1/2	12,8	21,8	275	1100	180	60
	G 3/4	19	29	215	850	240	115
	G 1	25	36,7	165	650	300	170
	G 1" 1/4	31,8	46,7	125	500	420	210
4 SP SAE 100 R10	G 1	25,4	38,8	320	1280	340	170
	G 1" 1/4	31,8	50,8	210	840	460	210
TEKNOMASTER	G 1	25,4	37,5	250	1000	300	140

IDENTIFICAZIONE TUBI FLESSIBILI RACCORDATI
IDENTIFICATION OF CONNECTED HOSES

4 SP
SAE 100 R10

Rosso - ALTA pressione
Red - HIGH pressure

2 SN
SAE 100 R2AT

Verde - MEDIA pressione
Green - MEDIUM pressure

1 SN
SAE 100 R1AT

Bianco - BASSA pressione
White - LOW PRESSURE

TEKNOMASTER

Giallo - MEDIA pressione
Yellow - MEDIUM pressure

Incisione Laser / *Laser engraving*

Etichetta / *Label*

* TUBI CON GUAINA / * *HOSES WITH SHEATH*

I codici con suffiso G (es. 15609101500G) sono i tubi standard rivestiti con guaina termoplastica.
Part numbers having suffix "G" at the end of the code refer to standard hoses covered with thermoplastic sheath.

REGOLE GENERALI

Per i tubi flessibili raccordati FC+FC (90° o 45°) è necessario: **SPECIFICARE L'ORIENTAMENTO DI UNA CURVA RISPETTO ALL'ALTRA.**

Per specificare l'orientamento di una curva rispetto all'altra, mantenere il tubo in posizione orizzontale a partire dall'occhio dell'osservatore e disporre il raccordo più lontano in posizione verticale. Misurare nella direzione delle lancette dell'orologio, l'angolo compreso tra il raccordo più vicino e la verticale definita dal raccordo opposto.
É ammessa una tolleranza ±3°.

Il gergo tecnico dei costruttori, che OMFB adotta, si basa sull'immagine che segue:

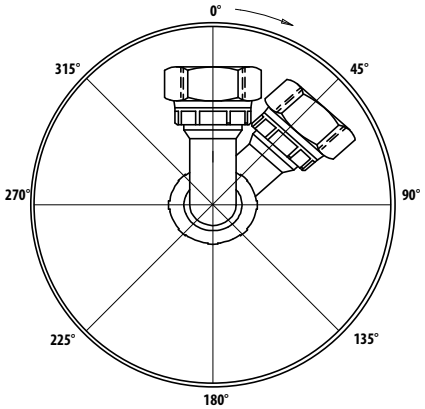

Se non diversamente specificato, il tubo verrà fornito secondo la configurazione a 0°.

GENERAL RULE

For hoses c/w elbow fittings (90° or 45°) it is required to ***SPECIFY THE ORIENTATION OF THE FITTING COMPARED TO THE OTHER.***
To specify the the orientation of the elbow fitting compared to the other you have to place the hose in a horizontal position and measure the angle between the two fittings referring to the watch scheme, as shown in the picture below. It is allowed a tolerance of ±3°.

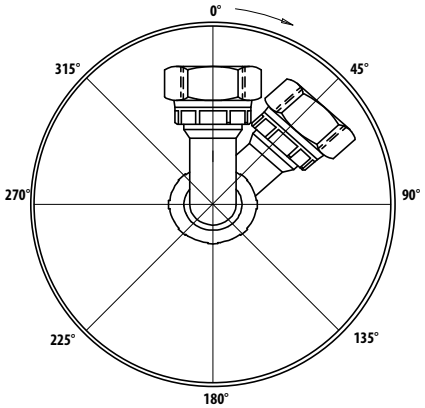

If not differently specified, the hose is normally supplied according to configuration 0°.

1 SN SAE 100 R1AT - G 3/8

L cm	Codice / *Code*					
50	15608800506			15608830500		
55	15608800551			15608830555		
60	15608800604			15608830608		
65	15608800659			15608830653		
70	15608800702			15608830706		
75	15608800757			15608830751		
80	15608800800			15608830804		
85	15608800855			15608830859		
90	15608800908			15608830902		
95	15608800953			15608830957		
100	15608801005			15608831009		
105	15608801050			15608831054		
110	15608801103			15608831107		
115	15608801158			15608831152		
120	15608801201			15608831205		
125	15608801256			15608831250		
130	15608801309			15608831303		
135	15608801354			15608831358		
140	15608801407			15608831401		
145	15608801452			15608831456		
150	15608801505			15608831509		
155	15608801550			15608831554		
160	15608801603			15608831607		
165	15608801658			15608831652		
170	15608801701			15608831705		
175	15608801756			15608831750		
180	15608801809			15608831803		
185	15608801854			15608831858		
190	15608801907			15608831901		
195	15608801952			15608831956		
200	15608802004			15608832008		
205	15608802059			15608832053		
210	15608802102			15608832106		
215	15608802157			15608832151		
220	15608802200			15608832204		
225	15608802255			15608832259		
230	15608802308			15608832302		
235	15608802353			15608832357		
240	15608802406			15608832400		

1 SN SAE 100 R1AT - G 3/8

L cm	Codice / *Code*					
245	15608802451			15608832455		
250	15608802504			15608832508		
255	15608802559			15608832553		
260	15608802602			15608832606		
265	15608802657			15608832651		
270	15608802700			15608832704		
275	15608802755			15608832759		
280	15608802808			15608832802		
285	15608802853			15608832857		
290	15608802906			15608832900		
295	15608802951			15608832955		
300	15608803003			15608833007		
310	15608803101			15608833105		
320	15608803209			15608833203		
330	15608803307			15608833301		
340	15608803405			15608833409		
350	15608803503			15608833507		
360	15608803601			15608833605		
370	15608803709			15608833703		
380	15608803807			15608833801		
390	15608803905			15608833909		
400	15608804002			15608834006		
450	15608804502			15608834506		
500	15608805001			15608835005		
550	15608805501			15600835505		

1 SN SAE 100 R1AT - G 1

L cm	Codice / *Code*					
45	15609100458					
50	15609100501					
55	15609100556					
60	15609100609					
65	15609100654					
70	15609100707					
75	15609100752					
80	15609100805					
85	15609100850					
90	15609100903					
95	15609100958					
100	15609101000					
105	15609101055					
110	15609101108					
115	15609101153					
120	15609101206					
125	15609101251					
130	15609101304					
135	15609101359					
140	15609101402					
145	15609101457					
150	15609101500			15609131504		
155	15609101555					
160	15609101608			15609131602		
165	15609101653					
170	15609101706			15609131700		
175	15609101751					
180	15609101804			15609131808		
185	15609101859					
190	15609101902			15609131906		
195	15609101957					
200	15609102009	15609112007		15609132003		
210	15609102107			15609132101		
220	15609102205			15609132209		
230	15609102303			15609132307		
240	15609102401			15609132405		
250	15609102509	15609112507		15609132503		
260	15609102607					

1 SN SAE 100 R1AT - G 1

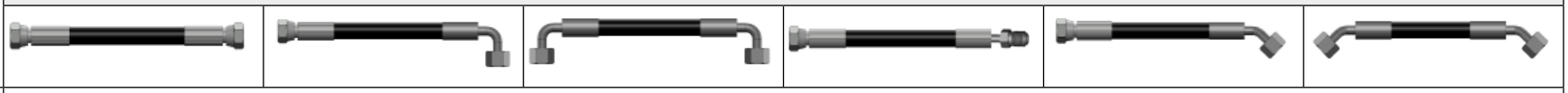

L cm	Codice / *Code*					
270	15609102705					
280	15609102803					
290	15609102901					
300	15609103008	15609113006				
310	15609103106					
320	15609103204					
330	15609103302					
340	15609103400					
350	15609103508	15609113506				
360	15609103606					
370	15609103704					
380	15609103802					
390	15609103900					
400	15609104007					

2 SN SAE 100 R2AT - G 1/4

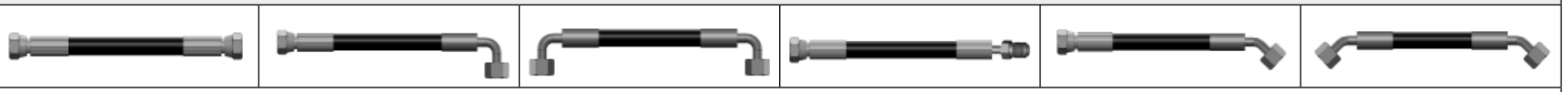

L cm	Codice / *Code*					
300	15609703002					

2 SN SAE 100 R2AT - G 3/8

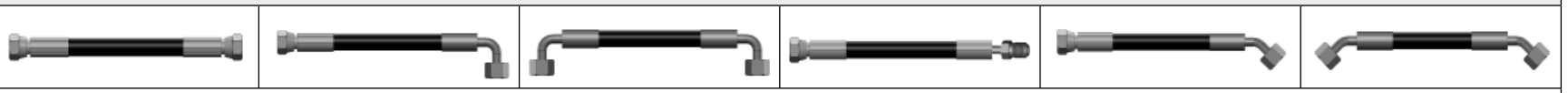

L cm	Codice / *Code*					
70			15609820706			
75			15609820751			

2 SN SAE 100 R2AT - G 1/2

L cm	Codice / *Code*					
50	15609900503			15609930507		
60	15609900601			15609930605		
70	15609900709			15609930703		
80	15609900807			15609930801		
90	15609900905			15609930909		
100	15609901002			15609931006		
110	15609901100			15609931104		
120	15609901208			15609931202		
130	15609901306			15609931300		
140	15609901404			15609931408		
145		15609911457				
150	15609901502	15609911500		15609931506		
160	15609901600			15609931604		
170	15609901708			15609931702		
180	15609901806			15609931800		
190	15609901904			15609931908		
200	15609902001			15609932005		
205				15609932050		
210	15609902109			15609932103		
220	15609902207			15609932201		
230	15609902305			15609932309		
240	15609902403			15609932407		
250	15609902501			15609932505		
260	15609902609			15609932603		
270	15609902707			15609932701		
280	15609902805			15609932809		
290	15609902903			15609932907		
300	15609903000			15609933004		
310	15609903108			15609933102		
320	15609903206			15609933200		
330	15609903304			15609933308		
340	15609903402			15609933406		
350	15609903500			15609933504		
360	15609903608			15609933602		
370	15609903706			15609933700		
380	15609903804			15609933808		
390	15609903902			15609933906		
400	15609904009			15609934003		
450				15609934503		
550	15609905508					
600	15609906007					

2 SN SAE 100 R2AT - G 3/4

L cm	Codice / *Code*					
65	15610000652	15610010650				
70	15610000705	15610010703	15610020701	15610030709		
75	15610000750	15610010758	15610020756	15610030754		
80	15610000803	15610010801	15610020809	15610030807		
85	15610000858	15610010856	15610020854	15610030852		
90	15610000901	15610010909	15610020907	15610030905		
95	15610000956	15610010954	15610020952	15610030950		
100	15610001008	15610011006	15610021004	15610031002		
105	15610001053	15610011051	15610021059	15610031057		
110	15610001106	15610011104	15610021102	15610031100		
115	15610001151	15610011159	15610021157	15610031155		
120	15610001204	15610011202	15610021200	15610031208		
125	15610001259	15610011257	15610021255	15610031253		
130	15610001302	15610011300	15610021308	15610031306		
135	15610001357	15610011355	15610021353	15610031351		
140	15610001400	15610011408	15610021406	15610031404		
145	15610001455	15610011453	15610021451	15610031459		
150	15610001508	15610011506	15610021504	15610031502		
155	15610001553	15610011551	15610021559	15610031557		
160	15610001606	15610011604	15610021602	15610031600		
165	15610001651	15610011659	15610021657	15610031655		
170	15610001704	15610011702	15610021700	15610031708		
175	15610001759					
180	15610001802	15610011800	15610021808	15610031806		
190	15610001900	15610011908	15610021906	15610031904		
200	15610002007	15610012005	15610022003	15610032001		
210	15610002105	15610012103	15610022101	15610032109		
220	15610002203	15610012201	15610022209	15610032207		
230	15610002301	15610012309	15610022307	15610032305		
240	15610002409			15610032403		
250	15610002507			15610032501		
260	15610002605					
270	15610002703			15610032707		
280	15610002801			15610032805		
290	15610002909			15610032903		
300	15610003006			15610033000		

2 SN SAE 100 R2AT - G 3/4

L cm	**Codice / *Code***					
310	15610003104			15610033108		
320	15610003202			15610033206		
330	15610003300			15610033304		
340	15610003408			15610033402		
350	15610003506			15610033500		
360	15610003604			15610033608		
370	15610003702			15610033706		
380	15610003800			15610033804		
390	15610003908			15610033902		
400	15610004005			15610034009		
410	15610004103					
550	15610005504					
600	15610006003					

2 SN SAE 100 R2AT - G 1

L cm	Codice / *Code*					
40	15610100400	15610110408	15610120406			
45	15610100455	15610110453	15610120451			
50	15610100508	15610110506	15610120504			
55	15610100553	15610110551	15610120559			
60	15610100606	15610110604	15610120602			
65	15610100651	15610110659	15610120657			
70	15610100704	15610110702	15610120700	15610130708		
75	15610100759	15610110757	15610120755	15610130753		
80	15610100802	15610110800	15610120808	15610130806		
81	15610100811					
85	15610100857	15610110855	15610120853	15610130851		
90	15610100900	15610110908	15610120906	15610130904		
95	15610100955	15610110953	15610120951	15610130959		
100	15610101007	15610111005	15610121003	15610131001		
105	15610101052	15610111050	15610121058	15610131056		
110	15610101105	15610111103	15610121101	15610131109		
115	15610101150	15610111158	15610121156	15610131154		
120	15610101203	15610111201	15610121209	15610131207		
125	15610101258	15610111256	15610121254	15610131252		
130	15610101301	15610111309	15610121307	15610131305		
135	15610101356	15610111354	15610121352	15610131350		
140	15610101409	15610111407	15610121405	15610131403		
145	15610101454	15610111452	15610121450	15610131458		
150	15610101507	15610111505	15610121503	15610131501		
155	15610101552	15610111550	15610121558	15610131556		
160	15610101605	15610111603	15610121601	15610131609		
165	15610101650	15610111658	15610121656	15610131654		
170	15610101703	15610111701	15610121709	15610131707		
175	15610101758			15610131752		
180	15610101801	15610111809	15610121807	15610131805		
185	15610101856					
190	15610101909	15610111907	15610121905	15610131903		
200	15610102006	15610112004	15610122002	15610132000		
205	15610102051					
210	15610102104	15610112102	15610122100	15610132108		
220	15610102202	15610112200	15610122208	15610132206		
230	15610102300	15610112308	15610122306	15610132304		
240	15610102408			15610132402		
250	15610102506			15610132500		
260	15610102604			15610132608		

2 SN SAE 100 R2AT - G 1

L cm	Codice / *Code*					
270	15610102702			15610132706		
275	15610102757					
280	15610102800			15610132804		
290	15610102908			15610132902		
300	15610103005			15610133009		
310	15610103103			15610133107		
320	15610103201			15610133205		
330	15610103309			15610133303		
340	15610103407			15610133401		
350	15610103505			15610133509		
360	15610103603			15610133607		
370	15610103701			15610133705		
380	15610103809			15610133803		
390	15610103907			15610133901		
400	15610104004			15610134008		
425	15610104255			15610134259		
450	15610104504			15610134508		
475	15610104755			15610134759		
550	15610105503			15610135007		
600	15610106002					
1000	15610109992					

2 SN SAE 100 R2AT - G 1” 1/4

L cm	Codice / *Code*					
50	15610200507			15610230501		
60	15610200605			15610230609		
70	15610200703			15610230707		
80	15610200801			15610230805		
90	15610200909			15610230903		
100	15610201006			15610231000		
110	15610201104			15610231108		
120	15610201202			15610231206		
125					15610241259	
130	15610201300			15610231304		
140	15610201408			15610231402		
150	15610201506			15610231500		
160	15610201604			15610231608		
170	15610201702			15610231706		
180	15610201800			15610231804		
190	15610201908			15610231902		
200	15610202005			15610232009		
210	15610202103			15610232107		
220	15610202201			15610232205		
230	15610202309			15610232303		
240	15610202407			15610232401		
250	15610202505			15610232509		
260	15610202603			15610232607		
270	15610202701			15610232705		
280	15610202809			15610232803		
290	15610202907			15610232901		
300	15610203004			15610233008		

4 SP SAE 100 R10 - G 1

L cm	Codice / *Code*					
60	15611100604					
70	15611100702	15611110700	15611120708	15611130706		
75	15611100757	15611110755	15611120753	15611130751		
80	15611100800	15611110808	15611120806	15611130804		
85	15611100855	15611110853	15611120851	15611130859		
90	15611100908	15611110906	15611120904	15611130902		
95	15611100953	15611110951	15611120959	15611130957		
100	15611101005	15611111003	15611121001	15611131009		
105	15611101050	15611111058	15611121056	15611131054		
110	15611101103	15611111101	15611121109	15611131107		
115	15611101158	15611111156	15611121154	15611131152		
120	15611101201	15611111209	15611121207	15611131205		
125	15611101256	15611111254	15611121252	15611131250		
130	15611101309	15611111307	15611121305	15611131303		
135	15611101354	15611111352	15611121350	15611131358		
140	15611101407	15611111405	15611121403	15611131401		
145	15611101452	15611111450	15611121458	15611131456		
150	15611101505	15611111503	15611121501	15611131509		
155	15611101550	15611111558	15611121556	15611131554		
160	15611101603	15611111601	15611121609	15611131607		
165	15611101658	15611111656	15611121654	15611131652		
170	15611101701	15611111709	15611121707	15611131705		
175	15611101756					
180	15611101809	15611111807	15611121805	15611131803		
185	15611101854			15611131858		
190	15611101907	15611111905	15611121903	15611131901		
200	15611102004	15611112002	15611122000	15611132008		
210	15611102102	15611112100	15611122108	15611132106		
220	15611102200	15611112208	15611122206	15611132204		
230	15611102308	15611112306	15611122304	15611132302		
240	15611102406			15611132400		
250	15611102504			15611132508		
260	15611102602			15611132606		
270	15611102700			15611132704		
280	15611102808					
290	15611102906					
300	15611103003			15611133007		
310	15611103101					
320	15611103209					

4 SP SAE 100 R10 - G 1

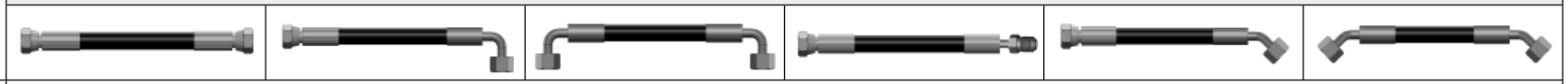

L cm	Codice / *Code*					
330	15611103307					
340	15611103405					
350	15611103503			15611133507		
360	15611103601					
370	15611103709					
380	15611103807					
390	15611103905					
400	15611104002			15611134006		
450	15611104502					
550	15611105501					
600	15611106000					

4 SP SAE 100 R10 - G 1” 1/4

L cm	Codice / *Code*					
50				15611230509		
60				15611230607		
70				15611230705		
80				15611230803		
90				15611230901		
100				15611231008		
110				15611231106		
120				15611231204		
130				15611231302		
140				15611231400		
150				15611231508		
160				15611231606		
170				15611231704		
180				15611231802		
190				15611231900		
200				15611232007		
210				15611232105		
220				15611232203		
230				15611232301		
240				15611232409		
250				15611232507		

TEKNOMASTER - G 1

L cm	**Codice / *Code***					
80	15612100808				15612140800	
85	15612100853					
90	15612100906					
95	15612100951				15612140953	
100	15612101003					
105	15612101058					
110	15612101101					
115	15612101156					
120	15612101209					
125	15612101254					
130	15612101307					
135	15612101352					
140	15612101405			15612131409		
145	15612101450			15612131454		
150	15612101503					
160	15612101601	15612111609				
170	15612101709	15612111707				
180	15612101807					
190	15612101905					
200	15612102002					
250	15612102502					
310	15612103001					
350	15612103501					
400	15612104000					
425	15612104251					
450	15612104500					

RONDELLE TENUTA / *WASHERS*

	Acciaio/gomma *Steel/rubber* (DOWTY)		Alluminio *Aluminium*		Rame *Copper*	
		kg		kg		kg
G 1/8	11600910021	0,0035	11600900055	0,0003	11600901068	0,0015
G 1/4	11600910049	0,0040	11600900158	0,0004	11600901111	0,0019
G 3/8	11600910085	0,0030	11600900309	0,0007	11600901166	0,0025
G 1/2	11600930125	0,0043	11600900452	0,0010	11600901200	0,0031
G 3/4	11600930349	0,0068	11600900596	0,0014	11600901255	0,0033
G 1	11600931008	0,0103	11600900658	0,0014	11600901308	0,0053
G 1- 1/4	11600931142	0,0127	11600900809	0,0022	11600901504	0,0067
G 1- 1/8			11600900756	0,0022		
G 1 -1/2	11600931124	0,0161	11600900854	0,0020	11600901559	0,0065
G 2	11600932007	0,0180				
G 2- 1/2	11600932123	0,0190				

NIPPLI DOPPI
NIPPLES

	G 1/4	G 3/8	G 1/2	G 3/4	G 1	G 1 1/4	G 1 1/2
G 1/8	11600600268						
G 1/4	11600600017	11600600026	11600600231				
G 3/8		11600600080	11600600099	11600600366			
G 1/2			11600600106		11600600240		
G 3/4			11600600160	11600600142	11600600151	11600600295	
G 1					11600600179	11600600204	11600600213
G 1- 1/4						11600600188	11600600222
G 1 -1/2							11600600197
G 2						11600600393	11600600400
G 2- 1/2						11600600419	11600600428

SARACINESCA / *GATE VALVES*

	A	Codice *Code*	Peso *Weight* kg
G 1/2	38	12600300019	0,15
G 3/4	44	12600300028	0,26
G 1	48	12600300037	0,34
G 1- 1/4	51	12600300046	0,56
G 1 -1/2	58	12600300055	0,70
G 2	63	12600300064	1,16

Pressione esercizio max. / Max working pressure 16 bar

VALVOLE A SFERA / *BALL VALVES*

	A	Max. press. esercizio *Max working press.*	Codice *Code*	Peso Weight kg
G 3/8	42	20 bar	12600500035	0,12
G 1/2	49	20 bar	12600500044	0,16
G 3/4	58	20 bar	12600500053	0,25
G 1	68	20 bar	12600500062	0,43
G 1- 1/4	82	16 bar	12600500071	0,60
G 1 -1/2	89	16 bar	12600500080	0,93
G 2	105	16 bar	12600500106	1,35

VALVOLE A SFERA F/F / *F/F BALL VALVES*

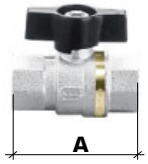

	A	Max. press. esercizio *Max working press.*	Codice *Code*	Peso *Weight*
G 3/8	50	40 bar	12600700108	0,12 kg

VALVOLE A SFERA M/F / *M/F BALL VALVES*

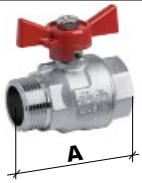

	A	Max. press. esercizio *Max working press.*	Codice *Code*	Peso *Weight*
G 3/8	39	40 bar	12600700104	0,12 kg

VALVOLE A SFERA ORIENTABILI / *ORIENTABLE BALL VALVES*

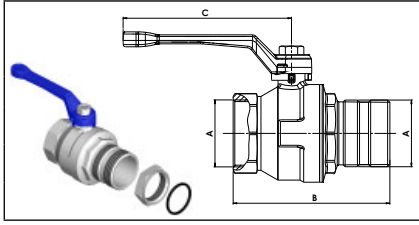

A	B	C	Max. pressione esercizio *Max working pressure*	Codice *Code*	Peso *Weight* kg
G 1- 1/4	89	133,5	16 bar	12600600356	0,7
G 1 -1/2	102	145,5	16 bar	12600600409	1,22
G 2	137	150	16 bar	12600600507	1,8

GIUNTI GIREVOLI / *REVOLVING JOINTS*

Assiali
Straight

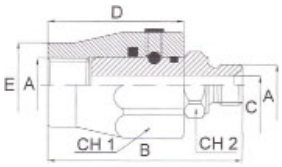

A	B	C	D	E	CH1	CH2
G 1/4	61	6	42	24	30	19
G 3/8	66	8.5	44	25	34	24
G 1/2	71	11.5	47	32	36	27

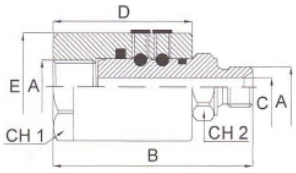

A	B	C	D	ØE	CH1	CH2
G 3/4	80	15	50	49.5	45	34
G 1	90	21	57	54.5	50	41
G1-1/4	101	28	63	60	55	50
G1-1/2	110	35	70	69.5	65	55
G 2	118	44	75	84.5	75	65

Pressione rotazione *Rotation pressure* - MAX	Pressione statica *Static pressure* - MAX	Codice *Code*	Peso *Weight*
G 1/4 200 bar	G 1/4 400 bar	122700013	0,20 kg
G 3/8 200 bar	G 3/8 400 bar	122700022	0,27 kg
G 1/2 150 bar	G 1/2 300 bar	122700031	0,34 kg
G 3/4 150 bar	G 3/4 300 bar	122700040	0,75 kg
G 1 100 bar	G 1 300 bar	122700059	0,90 kg
G 1-1/4 100 bar	G 1-1/4 300 bar	122700068	1,16 kg
G 1-1/2 80 bar	G 1-1/2 300 bar	122700077	1,62 kg
G 2 50 bar	G 2 250 bar	122700086	2,46 kg

90°

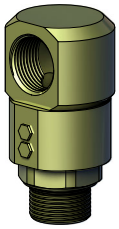

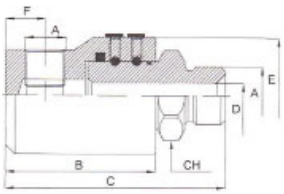

A	B	C	D	ØE	F	CH
G 1/4	50	69	6	33.5	11	19
G 3/8	54	76	8.5	37.5	13	24
G 1/2	63	87	11.5	39.5	14	27
G 3/4	70	100	15	54.5	18	34
G 1	80	113	21	55/60	25	41

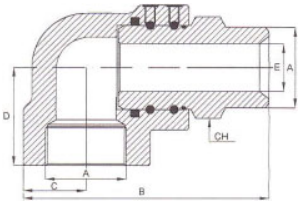

A	B	C	D	E	CH
G1-1/4	121	32	52	28	50
G1-1/2	143	37	62	34	55
G 2	151	42	64	44	65

G 1/4 200 bar	G 1/4 400 bar	122800012	0,28 kg
G 3/8 200 bar	G 3/8 400 bar	122800021	0,42 kg
G 1/2 150 bar	G 1/2 300 bar	122800030	0,53 kg
G 3/4 150 bar	G 3/4 300 bar	122800049	1,09 kg
G 1 100 bar	G 1 300 bar	122800058	1,51 kg
G 1-1/4 100 bar	G 1-1/4 300 bar	122800067	1,74 kg
G 1-1/2 80 bar	G 1-1/2 300 bar	122800076	3,00 kg
G 2 50 bar	G 2 250 bar	122800085	3,42 kg

Kit manometro valvola ribaltabile
Pressure gauge kit for tipping valve

***Codice** / code*
12699400011

Kit manometro espressamente studiato per collegarsi alla predisposizione idrostop da 1/8" presente su tutte le nostre nostre valvole ribaltabile.
Pressure gauge kit developed to be connected to 1/8" pressure switch predisposition embedded in our tipping valve.

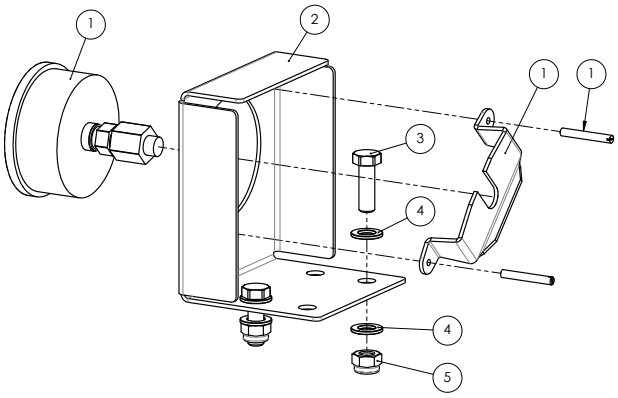

Pos.	Codice *Code*	Descrizione	*Description*	Q.
1	12600112517	Manometro Ø63-1/4" SC:0-400 bar	*Pressure gauge Ø63-1/4" SC:0-400 bar*	1
2	53800403692	Staffa supporto manometro per trattore	*Bracket support*	1
3	50200300066	Vite TE M8x25 UNI 5739 Cromiting	*Screw TE M8x25 UNI 5739 Cromiting*	2
4	50100700064	Rondella piana per M8 DIN 126-ISO 7091	*Washer M8 DIN 126-ISO 7091*	4
5	50501000034	Dado autobloccante M8-CH13-H10 UNI 7473	*Self-blocking nut M8-CH13-H10 UNI 7473*	2
6	11702100016	Tubo minimess attacchi 1620/G1/4 1MT	*Minimess pipe L=1mt 1620-G 1/4"*	1
7	11702000008	Minimess minipresa 1620 ACC.G1/8+OR	*Minimess fitting 1620-G 1/8+OR*	1

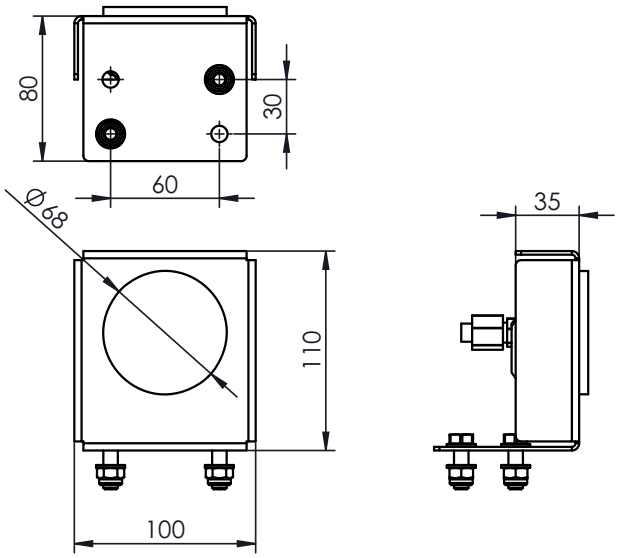

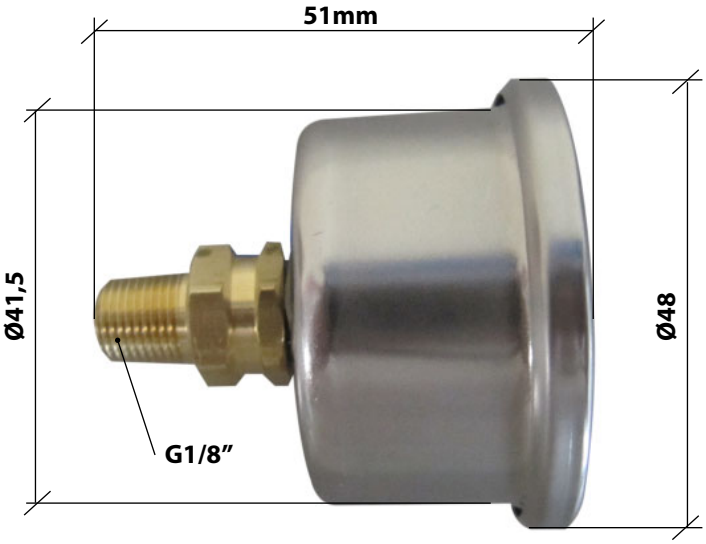

SCALA - *PRESSURE RANGE* 0÷400 bar

Caratteristiche costruttive

Manometri per tutti i fluidi non corrosivi a temperature tra i -20 +80°C compatibili con rame e sue leghe (è sempre necessario indicare il fluido usato).
Movimento amplificatore di precisione in ottone.
Cassa in acciaio inossidabile.
Glicerina.
Quadrante in alluminio verniciato a forno.
Elemento manometrico:
– tubo Bourdon in lega di rame per pressioni da -1 a 40 bar.
– tubo a spirale in lega di rame per pressioni da 50 a 1000 bar.
Saldature in lega di stagno.
Grado di protezione Ip 65.
Peso individuale: 0.110 kg

Constructional features

Pressure gauges for all non-corrosive fluids at temperatures between -20 and +80 °C, compatible with copper and its alloys (always indicate the utilized fluid).
Precision amplifer movement in brass.
Casing in stainless steel.
Glycerine.
Dial in stove-enamelled aluminium.
Pressure gauge parts:
– Bourdon tube in copper alloy for pressure ratings from -1 to 40 bar.
– spiral tube in copper alloy for pressure ratings from 50 to 1,000 bar.
Welds in tin alloy.
Protection degree Ip 65.
Individual weight: 0.110 kg